蒸屉式

可快速放入取出菜品的抽屉式
最适合多种类少量烹饪

- 二槽式(MUD-23C,24C,MUDE-23,24) 可左右分开烹饪
- 带连续自动给水系统
- 外装全不锈钢材质耐用性优、卫生性强

请务必安装软水器。原水硬度高和用水量大的情况下请使用全自动软水器。

蒸屉式烹饪能力（1个蒸屉）

食品名	食材重量/1個	数量	烹饪时间
冷冻烧卖	30g	105個	20分
冷冻中式馒头	80g	30個	30分
蒸鸡蛋羹	120g	30個	20分

燃气型

蒸炉蒸屉式（一社）符合并已登录日本厨房工业协会的“JFEA商务用厨房设备机器基准”

带防止干烧装置

标准型 1槽式 3个蒸屉

MUD-13C

标准型 1槽式 4个蒸屉

MUD-14C

树脂轨道型 1槽式 3个蒸屉

MUD-J13C

树脂轨道型 1槽式 4个蒸屉

MUD-J14C

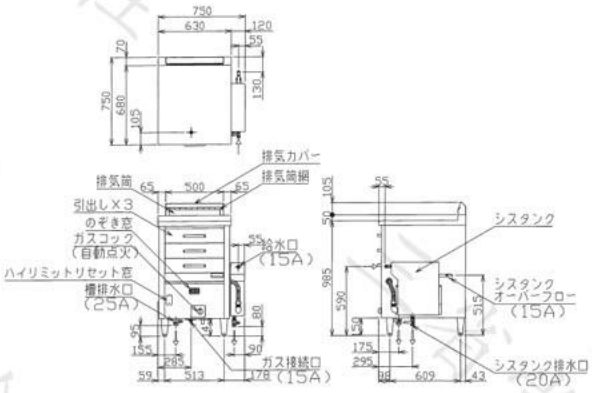

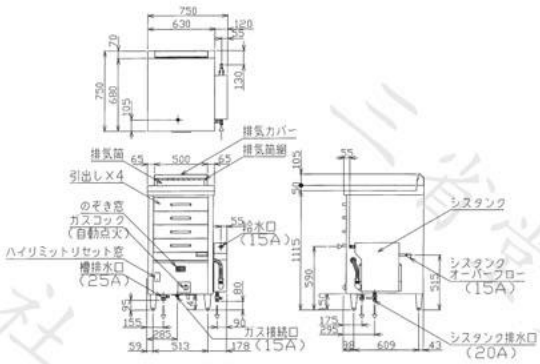

标准型 2槽式 6个蒸屉

MUD-23C

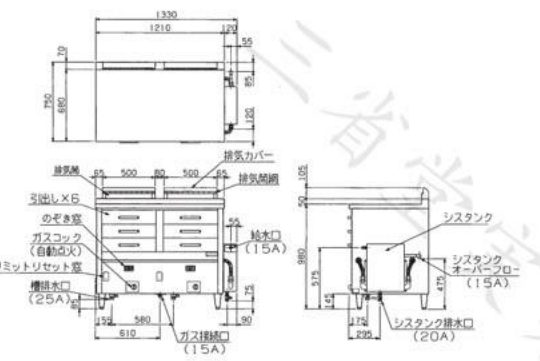

标准型 2槽式 8个蒸屉

MUD-24C

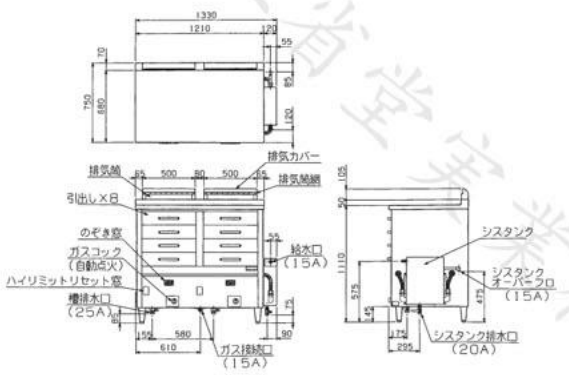

蒸屉式蒸炉（燃气型）规格说明表

型号	外形尺寸 (mm)			蒸屉有效尺寸(mm)			燃气消耗量		电力消耗	給水口	槽排水口	储水箱进水接口	储水箱排水接口	重量 (kg)
	长	宽	高（背）	长	宽	高	天然气	液化气						
MUD-(J)13C	750	750	985 (50)	470	560	115	15.1kW (13,000kcal/h)	14.5kW (1.04kg/h)	15A	15A	25A	15A	20A	106
MUD-(J)14C	750	750	1,115 (50)	470	560	115	15.1kW (13,000kcal/h)	14.5kW (1.04kg/h)	15A	15A	25A	15A	20A	118
☆MUD-23C	1,330	750	985 (50)	470	560	115	30.2kW (26,000kcal/h)	29.1kW (2.08kg/h)	20A	15A	25A×2	15A	20A	191
☆MUD-24C	1,330	750	1,115 (50)	470	560	115	30.2kW (26,000kcal/h)	29.1kW (2.08kg/h)	20A	15A	25A×2	15A	20A	219

※ 型号（J）为树脂轨道型。交货期约为下单后两周。　　☆ 标记的机种的交货期约为下单后两周